NITECORE®

KEEP INNOVATING

HC65 UHE / HC65M UHE Ръководство за потребителя

⚠ВАЖНО

- Благодарим ви, че закупихте NITECORE!
  Моля, прочетете внимателно това ръководство, преди да използвате продукта и следвайте инструкциите.
- Това ръководство съдържа важна информация за безопасност и инструкции за работа. Моля, запазете го за бъдещи справки.
- В случай на актуализации, моля, вижте най-новата версия, налична на официалния уебсайт.

⚠Предупреждение

1. Този продукт е предназначен за употреба от възрастни над 18 години. Моля, съхранявайте този продукт на място, недостъпно за деца.
2. ВНИМАНИЕ! Възможна опасна радиация! НЕ гледайте директно в светлинния лъч и НЕ насочвайте светлината директно в очите на някого!
3. Продуктът ще генерира огромна топлина при продължителна работа. Моля, бъдете внимателни по време на употреба. Препоръчително е да не използвате високи нива на яркост за продължителни периоди, за да предотвратите изгаряния и повреда на продукта.
4. НЕ покривайте продукта и НЕ го поставяйте близо до други предмети, тъй като това може да причини повреда на продукта или инциденти поради високи температури.
5. НЕ използвайте продукта за осветяване на запалими или експлозивни материали, тъй като високата температура може да доведе до запалване или експлозия.
6. Моля, използвайте продукта по стандартния начин, за да избегнете инциденти в случай на повреда на продукта.
7. НЕ потапяйте продукта в течност, когато е горещ. Това може да причини непоправими повреди на лампата поради разликата в налягането на въздуха вътре и извън тръбата.
8. Когато продуктът е поставен в затворена или запалима среда, като например джоб или раница, или когато не се използва за продължителен период от време, моля, изключете продукта и активирайте режима на заключване (или развийте капачката на батерията), за да избегнете случайно активиране и опасности, причинени от прекомерна топлина. Като алтернатива, извадете батерията, за да предотвратите повреда от протичане на батерията.
9. НЕ излагайте продукта на температури над 60°C (140°F) за продължителен период от време, тъй като това представлява риск от експлозия или запалване на батерията.
10. Моля, зареждайте продукта с оригинален кабел за зареждане, за да избегнете скъсяване на живота на батерията.
11. Моля, презареждайте продукта на всеки 6 месеца, когато не го използвате за продължителен период от време.
12. НЕ разглобявайте и НЕ модифицирайте този продукт, тъй като това ще го повреди и ще направи гаранцията на продукта невалидна. Моля, вижте раздела за гаранция в ръководството за пълна информация за гаранцията.

⚠Безопасност на батерията

Неправилната употреба на батерията може да доведе до сериозни повреди или опасности за безопасността, като например запалване или експлозия. НЕ използвайте батерията, ако опаковката ѝ е повредена или ако токът ѝ на разреждане не съответства на вашия продукт. НЕ разглобявайте, не пробивайте, не режете, не смачквайте, не изгаряйте и не предизвиквайте късо съединение на батерията. НЕ смесвайте батерии от различни марки или типове. Ако забележите теч, необичайна миризма или деформация, незабавно спрете употребата на батерията и я извънредно правилно. Изхвърлете устройството/батериите в съответствие с приложимите местни закони и разпоредби.

Спецификации

HC65 UHE

Размери: 89,5 мм x 42,2 мм x 46,0 мм (3,52" x 1,66" x 1,81") (включена скоба)

Тегло: 152 г (5,36 унции) (с батерия, скоба и лента за глава) 103 г (3,63 унции) (с скоба и лента за глава)

HC65M UHE

Размери: 90,1 мм x 51,5 мм x 45,2 мм (3,55" x 2,03" x 1,78") (с включена стойка за NVG) 143 г / 5,04 унции (с включена батерия и стойка за NVG) 93 г / 3,28 унции (с включена стойка за NVG)

Аксесоари

HC65 UHE

Акумулаторна литиево-йонна батерия NITECORE 18650 (NL1840HP 4000mAh), USB-C към USB-C кабел за зареждане, скоба, лента за глава, горна каишка, калъф за съхранение

HC65M UHE

Акумулаторна литиево-йонна батерия NITECORE 18650 (NL1840HP 4000mAh), USB-C към USB-C кабел за зареждане, стойка за NVG, калъф за съхранение

SYSMAX Innovations Co., Ltd.

ТЕЛ.: + 86-20-83862000
Факс: + 86-20-83882723
Имейл: info@nitecore.com
Уеб: www.nitecore.com
Адрес: Блок 6355, 5/F, № 1021 Gaopu Road, Tianhe District, Гуанджоу, 510653, Гуангдонг, Китай

Произведено в Китай

Моля, намерете ни във Facebook: Фенерче NITECORE
Благодарим ви, че закупихте NITECORE!

HC300765UHE24

Кратко ръководство

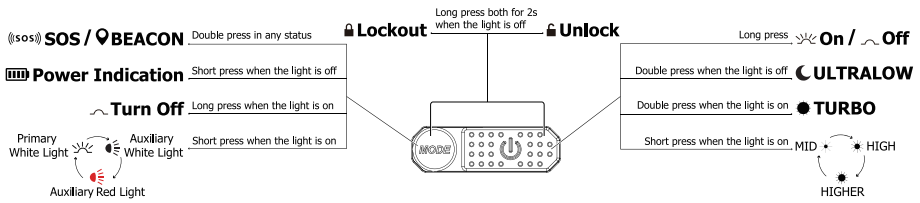

Технически данни

	Първична бяла светлина				Спомагателно бяло Светлина		Допълнителна червена светлина			Основно бяло Светлина	
	ТУРБО	ПО-ВИСОКО	ВИСОКО	MID	НИСКО	УЛТРАНИСКО	ВИСОКО	НИСКО	БАВНО МИГАНЕ	СОС	БЕЙКЪН
Яркост	2000 Лумени	1300 Лумени	400 Лумени	100 Лумени	40 Лумени	8 Лумени	15 Лумени	5 Лумени	15 Лумени	1300 Лумени	1300 Лумени
Време за изпълнение	2 часа	5 часа	14 часа	31 ч.	40 часа	82 часа	37 часа	66 часа	—	—	—
Разстояние на лъча	222 м	180 м	100 м	48 м	12 м	6 м	8 м	5 м	—	—	—
Пикова интензивност на лъча	12 293 кд	8 067 кд	2463 кд	570cd	38cd	8cd	15cd	6cd	—	—	—
Устойчивост на удар	2 м										
IP рейтинг	IP68, 2 м (водоустойчив и потопяем)										

Забележка:Посочените данни са измерени с помощта на 1 x 18650 батерия (4000 mAh) в лабораторни условия. Данните могат да се различават в реални условия поради различното използване на батерията или условията на околната среда.

*** Наличност на TURBO:**Нивото TURBO е достъпно само при използване на акумулаторна литиево-йонна батерия 18650 с ток на разреждане над 8A.

Ръководство за монтаж на горната лента

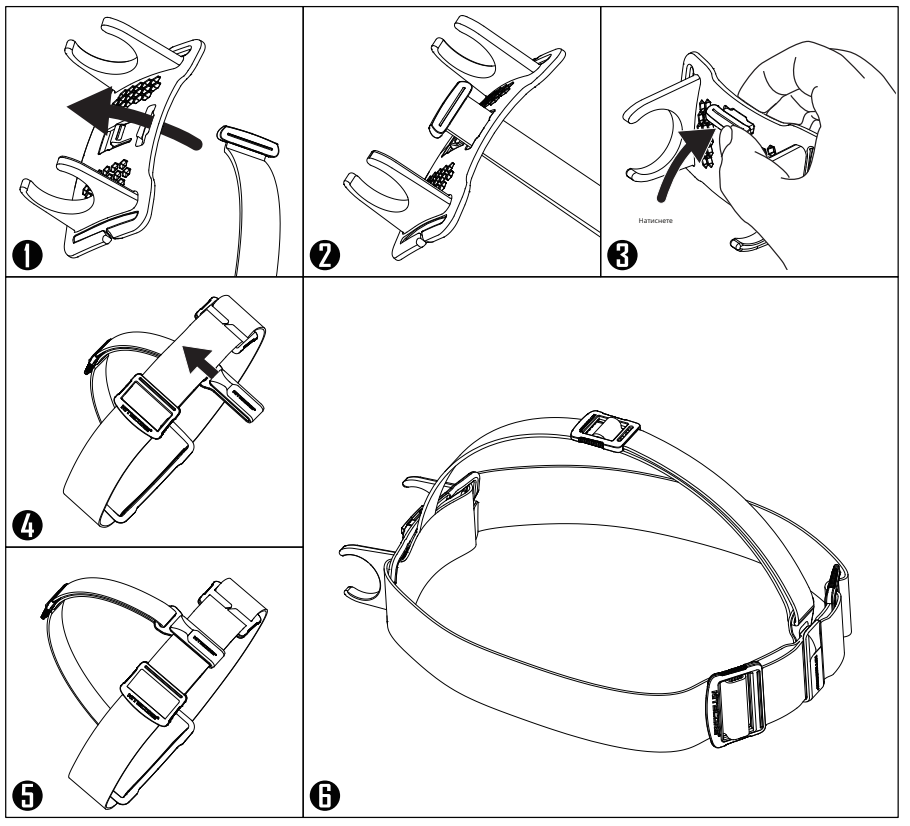

Фигура за време на изпълнение за първична бяла светлина

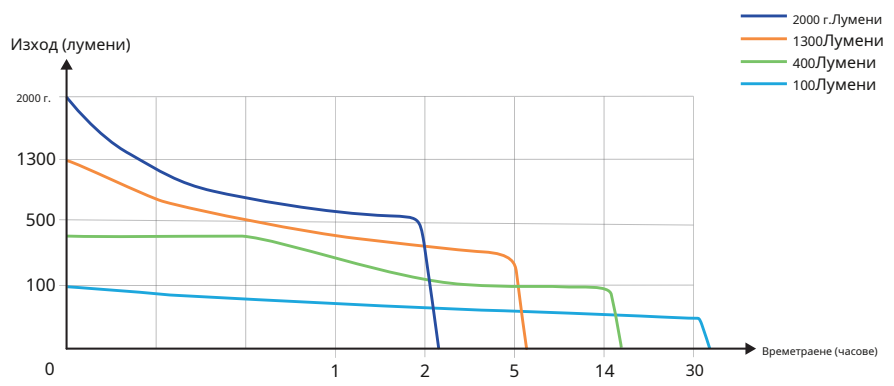

Характеристики

• Максимален светлинен поток от 2000 лумена
• Използва ултра високоефективна UHE LED
• Оборудван с основна бяла светлина (Цветна температура: 6000K), спомагателна бяла светлина с висок CRI (CRI≥90, Цветна температура: 4500K) и спомагателна червена светлина
• Използва оптична матрична леща с различни фасети за отразяване на равномерна и мека светлина
• Включва литиево-йонна батерия с висок капацитет 18650 с капацитет 4000 mAh
• Високоефективната верига за постоянен ток осигурява стабилен изход
• Вградена интелигентна схема за зареждане на литиево-йонна батерия с USB-C порт за зареждане (5V⎓2A)
• Проектиран с два бутона с различна форма и усещане, предлагащи лесно управление с една ръка
• Предлага 6 нива на яркост, 3 специални режима и 2 опции за яркост за червена светлина
• Проектиран с 4 индикатора за захранване, показващи оставащия заряд на батерията

• Изработена от авиоалуминиева сплав с военно твърдо анодизирано покритие НА III
• Вграден модул за усъвършенствано регулиране на температурата (ATR) (патент № ZL201510534543.6)
• Включва подвижна скоба
• Устойчив на удар до 2 метра
• Водоустойчивост и прахоустойчивост в съответствие със стандарта IP68 (потопяемост до 2 метра)

Опции за батерии

	Тип	Номинално Напрежение	Съвместимост
NITECORE NL1840HP (4000 мАч)	18650	3.6V	Y (Препоръчително)
Топ с копчета 18650 Акумулаторна литиево-йонна батерия (ток на разреждане над 8A)	18650	3.6V/3.7V	Y (Съвместим)
Плоска батерия 18650	18650	—	N (Несъвместим)
Топ с копчета 18650 Акумулаторна литиево-йонна батерия (ток на разреждане под 8A)	18650	—	N (Несъвместим)

Монтаж / демонтаж на батерията

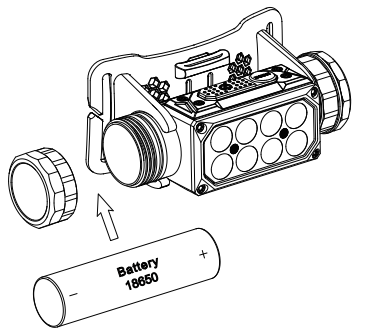

Функция за зареждане

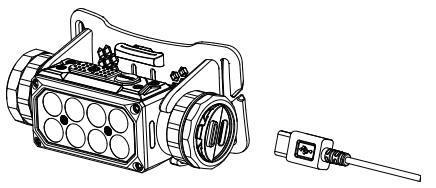

Бутон за захранване / Бутон за РЕЖИМ

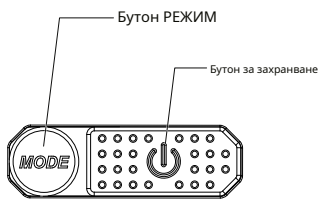

Подробности за гаранцията

Всички NITECORE®Продуктите са с гаранция за качество. Всеки DOA / дефектен продукт може да бъде заменен за друг чрез местен дистрибутор/ дилър в рамките на 15 дни от покупката. След това всички дефектни / неправилно функциониращи NITECORE®Продуктите могат да бъдат ремонтирани безплатно в рамките на 60 месеца от датата на покупка. След 60 месеца се прилага ограничена гаранция, която покрива разходите за труд и поддръжка, но не и разходите за аксесоари или резервни части.

Гаранцията ще бъде анулирана, ако
1. продуктът(ите) е/са разглобен(и), реконструиран(и) и/или модифициран(и) от неупълномощени лица;
2. продуктът(ите) е/са повреден(и) поради неправилна употреба (напр. монтаж с обърната полярност)
3. продуктът(ите) е/са повреден(и) поради изтичане на батерията.

За най-актуална информация относно NITECORE®продукти и услуги, моля, свържете се с местен NITECORE®дистрибутор или изпратете имейл на service@nitecore.com

※ Всички изображения, текст и твърдения, посочени в това ръководство за потребителя, са само за справка. В случай на несъответствие между това ръководство и информацията, посочена на www.nitecore.com, Sysmax Innovations Co., Ltd. си запазва правото да тълкува и изменя съдържанието на този документ по всяко време без предварително уведомление.

Функция за зареждане

HC65 UHE / HC65M UHE е оборудван с интелигентна система за зареждане. Моля, заредете батерията преди първата употреба.

Захранване:Както е показано на илюстрацията, отстранете капачката на порта за зареждане и използвайте USB кабела, за да свържете външно захранване (напр. USB адаптер или други USB устройства за зареждане) към порта за зареждане, за да започнете процеса на зареждане. Времето за зареждане е приблизително 2 часа. (Зарежда се чрез адаптер 5V/2A)

Индикация за зареждане:По време на процеса на зареждане, индикаторите за захранване постепенно ще преминат от мигане към постоянна светлина, един по един, показвайки нивото на батерията. Когато батерията е напълно заредена, 4-те индикатора за захранване ще светят постоянно. При пълно зареждане времето на готовност е приблизително 12 месеца.

Монтаж / демонтаж на батерията

Както е показано на илюстрацията, след като развиете капачката на батерията, поставете/извадете батерията и завийте, за да затегнете капачката. Моля, отстранете изолационното фолио преди първата употреба.

Предупреждения:

1. Уверете се, че батерията е поставена с отрицателния край към капачката на батерията. Продуктът няма да работи, ако батерията е поставена неправилно.
2. Когато нивото на мощност е ниско, моля, спрете да използвате продукта и презаредете батерията възможно най-скоро, за да предотвратите повреда.

Бутон за захранване / Бутон за РЕЖИМ

• Бутонът за захранване се използва за включване/изключване на светлината и регулиране на нивата на яркост.
• Бутонът MODE е предназначен за превключване на източниците на светлина.

Вкл. / Изкл.

• Когато светлината е изключена, натиснете продължително бутона за захранване за 1 секунда, за да получите достъп до MID.
• Когато светлината свети, натиснете продължително бутона за захранване или бутона MODE за 1 секунда, за да я изключите.

Първична бяла светлина

• Когато светлината е изключена, натиснете продължително бутона за захранване за 1 секунда, за да получите достъп до MID.
• Когато основната бяла светлина свети, натиснете кратко бутона за захранване, за да превключвате между следните нива на яркост: СРЕДНА – ВИСОКА – ПО-ВИСОКА.
• Когато основната бяла светлина свети, натиснете двукратно бутона за захранване, за да получите достъп до TURBO. Натиснете кратко бутона за захранване, за да се върнете към предишното състояние.

Допълнителна бяла светлина

• Когато светлината е изключена, натиснете двукратно бутона за захранване, за да получите достъп до УЛТРАНИСКА мощност.
• Когато допълнителната бяла светлина свети, натиснете кратко бутона за захранване, за да превключвате между УЛТРАНИСКА и НИСКА мощност.

Допълнителна червена светлина

• Когато светлината е изключена, натиснете продължително бутона MODE за 1 секунда, за да получите достъп до червения LOW (нисък) режим.
• Когато допълнителната червена светлина свети, натиснете кратко бутона за захранване, за да преминете през следната последователност: червена светлина - НИСКА, червена светлина - ВИСОКА и БАВНО МИГАЩА.

Превключване на източници на светлина

Когато светлината е включена, натиснете кратко бутона MODE, за да превключвате между следните източници на светлина: Основна бяла светлина – Допълнителна бяла светлина – Допълнителна червена светлина.

Специални режими (SOS / BEACON)

• Когато челникът е в което и да е състояние, натиснете двукратно бутона MODE, за да получите достъп до SOS.
• Когато някой от специалните режими е включен, натиснете кратко бутона за захранване, за да превключите между SOS и BEACON. Натиснете два пъти бутона MODE отново, за да се върнете към предишното състояние.

Заключване / Отключване

• Когато челникът е изключен, натиснете продължително и двата бутона за 2 секунди, докато допълнителната бяла светлина мига 3 пъти, за да покаже достъп до режим на заключване. В режим на заключване всички нива на яркост или специални режими не са налични и допълнителната бяла светлина ще мигне веднъж, за да покаже това състояние при натискане на който и да е от бутоните.
• Когато сте в режим на заключване, натиснете продължително и двата бутона за 2 секунди, докато се активира ULTRALOW, за да се покаже състоянието на отключване.

Забележка:Челникът ще се отключи автоматично при зареждане или смяна на батерията в режим на заключване.

Индикация за захранване

Когато светлината е изключена, натиснете кратко бутона MODE, съответните индикатори за захранване ще се включат последователно и ще изгаснат след 2 секунди.

Забележка:Батерията трябва да се презареди или смени, когато светлинният поток е слаб или челникът престане да реагира поради ниска мощност.

Състояние на индикаторите	Ниво на мощност
4 Постоянно включен	75% – 100%
3 Постоянно включен	50% – 75%
2 Постоянно включено	25% – 50%
1 Постоянно включено	0% – 25% (Моля, презаредете или сменете батерията възможно най-скоро)

10x trade

Официален вносител за България:
10x Трейд ЕООД

София 1750
ул. „Петър Протич“, бл. 31
тел. 02 971 45 00
www.asante.bg