NITECORE®
KEEP INNOVATING

MH12 Pro

Превъзходна производителност

USB-C акумулаторно компактно фенерче

- **Използва UHi 40 LED**
- **Максимален светлинен поток от 3300 лумена**
- **Максимално хвърляне 505 метра**

Спецификации

Дължина:	138,5 мм (5,45")
Диаметър на главата:	26,8 мм (1,06")
Диаметър на тръбата:	26,0 мм (1,02")
Диаметър на опашката:	27,0 мм (1,06")
Тегло:	82 г (2,89 унции) (Батерията не е включена)

Аксесоари

Акумулаторна литиево-йонна батерия NITECORE 21700 (NL2153HP 5300mAh), USB-C кабел за зареждане, щипка, връзка за връзка, резервен О-пръстен, кобур

Опция за батерия

21700 Акумулаторна литиево-йонна батерия (ток на разреждане над 15A)

Характеристики

- Използва UHi 40 LED с максимална мощност от 3300 лумена
- Максимален пиков интензитет на лъча от 63 500 cd и максимален обхват от 505 метра
- Оптична система, комбинирана с кристално покритие и „технология за прецизна цифрова оптика“ (PDOT)
- Захранва се от литиево-йонна батерия с висок капацитет 21700, осигуряваща време на работа до 650 часа
- Налични са тактически режим и ежедневен режим
- Тактическият заден превключвател и бутонът за режим контролират 5 нива на яркост и 3 специални режима

- Режимът STROBE използва произволно променящи се честоти за по-силни замаяни ефекти
- Индикаторите за захранване до бутона за режим показват оставащия заряд на батерията
- Индикаторите за ниво до бутона за режим показват текущото ниво на яркост
- Интелигентна схема за зареждане на литиево-йонна батерия с USB-C порт за зареждане
- Включена е литиево-йонна батерия NITECORE 21700 (NL2153HP 5300 mAh)
- Високоефективната верига за постоянен ток осигурява стабилен изход
- Вграден модул за усъвършенствано регулиране на температурата (ATR) (патент № ZL201510534543.6)
- Електронна защита от обратна полярност
- Оптични лещи с двустранно покритие, устойчиво на надраскване
- Изработена от авиоалуминиева сплав
- Твърдо анодизирано покритие HA III, военен клас
- Водоустойчивост и прахоустойчивост в съответствие със стандарта IP68 (потопяемост до 2 метра)
- Устойчив на удар от 1 метър

Функция за зареждане

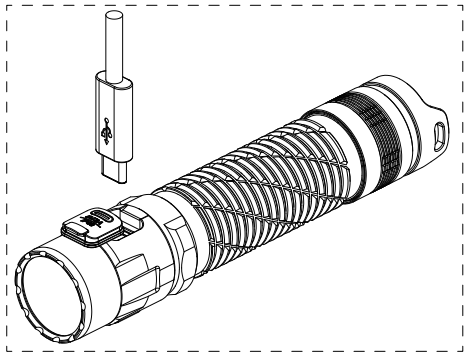

Монтаж / демонтаж на батерията

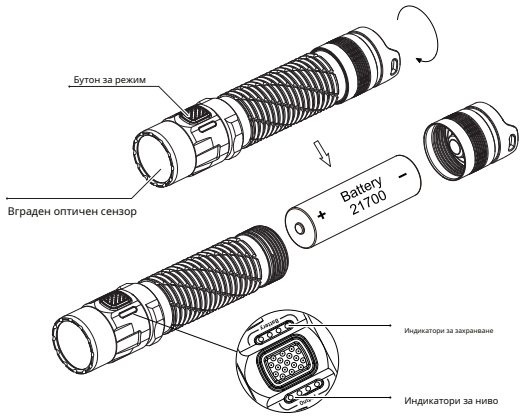

Технически данни

FL1 СТАНДАРТ	ТУРБО	ВИСОКО	MID	НИСКО	УЛТРАНИСКО	СТРОБОСКОП	БЕЙКЪН	СОС
	3300 лумена	1200 лумена	300 лумена	50 лумена	1 лумен	3300 лумена	3300 лумена	3300 лумена
	* 30 мин.	4 часа и 30 минути	8 ч. и 30 мин.	50 часа	650 часа	—	—	—
	505 м	323 м	170 м	73 м	8 м	—	—	—
	63 500 кд	26 100 кд	7 280 кд	1340 кд	16cd	—	—	—
	1 м (устойчивост на удар)							
	IP68, 2 м (водоустойчив и потопяем)							

Забележка:Посочените данни са измерени в съответствие с международните стандарти за тестване на фенерчета ANSI/PLATO FL 1-2019, като се използва 1 x 21700 литиево-йонна батерия (5300 mAh) в лабораторни условия. Данните може да варират в реални условия поради различното използване на батерията или условията на околната среда.

* Времето на работа на TURBO е тествано без регулиране на температурата.

Гаранционно обслужване

Всички NITECORE®Продуктите са с гаранция за качество. Всеки DOA / дефектен продукт може да бъде заменен за друг чрез местен дистрибутор/дилър в рамките на 15 дни от покупката. След това всички дефектни / неправилно функциониращи NITECORE®Продуктите могат да бъдат ремонтирани безплатно в рамките на 60 месеца от датата на покупка. След 60 месеца се прилага ограничена гаранция, която покрива разходите за труд и поддръжка, но не и разходите за аксесоари или резервни части.

Гаранцията ще бъде анулирана, ако

1. продуктът(ите) е/са разглобен(и), реконструиран(и) и/или модифициран(и) от неупълномощени лица;
2. продуктът(ите) е/са повреден(и) поради неправилна употреба (напр. монтаж с обърната полярност)
3. продуктът(ите) е/са повреден(и) поради изтичане на батерията.

За най-актуална информация относно NITECORE®продукти и услуги, моля, свържете се с местен NITECORE®дистрибутор или изпратете имейл на service@nitecore.com

※ Всички изображения, текст и твърдения, посочени в това ръководство за потребителя, са само за справка. В случай на несъответствие между това ръководство и информацията, посочена на www.nitecore.com, Sysmax Innovations Co., Ltd. си запазва правото да тълкува и изменя съдържанието на този документ по всяко време без предварително уведомление.

MH12 Pro

Функция за зареждане

MH12 Pro е оборудван с интелигентна система за зареждане. Както е показано на илюстрацията, след като поставите батерията и затегнете капачката, използвайте USB кабела, за да свържете външно захранване (напр. USB адаптер или други USB зарядни устройства) към порта за зареждане, за да започнете процеса на зареждане.

- По време на процеса на зареждане, четирите зелени индикаторни лампички постепенно ще преминат от мигане към постоянна светлина, за да покажат нивото на батерията.
- Когато батерията е напълно заредена, MH12 Pro ще прекрати процеса на зареждане и индикаторите за захранване ще започнат да светят постоянно, за да информират потребителя.
- Когато светлината е включена, свързването към източник на захранване автоматично ще я изключи. Фенерчето автоматично ще достигне ниво на ниско ниво на мощност, когато бъде изключено от източника на захранване.
- Времето за зареждане на литиево-йонна батерия 21700 (5300 mAh) е приблизително 3 часа и 30 минути. (Зарежда се чрез адаптер 5V/2A)

Инструкции за експлоатация

Монтаж / демонтаж на батерията

Както е показано на илюстрацията, след като развиете капачката на батерията, поставете/извадете батерията и завийте, за да затегнете задната капачка.

Предупреждения:

1. Уверете се, че батерията е поставена с положителния край, обърнат към главата. Продуктът няма да работи, ако батерията е поставена неправилно.
2. Когато нивото на мощност е ниско, моля, спрете да използвате продукта и сменете или презаредете батерията, за да предотвратите повреда.
3. Ако продуктът се съхранява в раница или не се използва за продължителен период от време, моля, извадете батерията, за да предотвратите случайно активиране или изтичане на батерията.

Тактическо моментно осветление

Натиснете наполовина и задръжте задния превключвател, за да включите светлината за кратко. Отпуснете, за да я изключите.

Вкл. / Изкл.

На:Когато светлината е изключена, натиснете задния превключвател, докато чуете щракване, за да я включите. **Изключено:** Когато светлината е включена, натиснете задния превключвател, докато чуете щракване, за да я изключите.

Избор на потребителски режим

MH12 Pro предлага 2 потребителски режима за различни потребители и ситуации.

- **Дневен режим (настройка по подразбиране):**В този потребителски режим има 5 нива на яркост и 3 специални режима (STROBE, BEACON и SOS). MH12 Pro ще запомни и ще използва отново 4 нива на яркост или режим STROBE (с изключение на ULTRALOW, BEACON и SOS) при повторно активиране, освен ако не е превключен в друг потребителски режим.
- **Тактически режим:**В този потребителски режим са налични само 5 нива на яркост и режим STROBE. MH12 Pro ще запомни и ще получи достъп до режима TURBO или STROBE само при повторно активиране, освен ако не е превключен в друг потребителски режим.

УЛТРАЛИСКО активиране

Когато светлината е изключена, натиснете и задръжте бутона за режим, след което щракнете върху задния превключвател, за да получите достъп до ULTRALOW (УЛТРАНИСКА) режим.

За да изберете желания потребителски режим:

1. Когато светлината е изключена, натиснете и задръжте бутона за режим, след което щракнете върху задния превключвател, за да получите достъп до ULTRALOW (УЛТРАНИСКА скорост).
2. Задръжте бутона за режим натиснат за около 5 секунди. Фенерчето ще покаже избрания потребителски режим, като премигне веднъж за ежедневен режим и премигне два пъти за тактически режим.

Нива на яркост

- **Дневен режим:**Когато светлината свети, натиснете кратко бутона за режим, за да превключвате между следните нива на яркост: НИСКО - СРЕДНО - ВИСОКО - ТУРБО.
- **Тактически режим:**Когато светлината свети, натиснете кратко бутона за режим, за да превключвате между следните нива на яркост: ТУРБО - ВИСОКА - СРЕДНА - НИСКА.

Специални режими (СТРОБОСКОП / ФАР / SOS)

- **Дневен режим:**Когато светлината е включена, задръжте бутона за режим, за да превключвате между следните специални режими: СТРОБОСКОП – ФАР – SOS. Отпуснете го, за да изберете желания специален режим.
- **Тактически режим:**Когато светлината е включена, натиснете продължително бутона за режим, за да влезете в режим STROBE.
- Когато е включен някой от специалните режими, натиснете кратко/дълго бутона за режим, за да излезете от специалните режими и да се върнете към предишното ниво на яркост; или щракнете върху задния превключвател, за да изключите светлината.

Индикация за захранване

Когато светлината е включена, зелените индикатори за захранване ще светят постоянно, за да покажат оставащия заряд на батерията.

Забележка:Батерията трябва да се смени или презареди, когато светлинният поток е слаб или фенерчето спре да реагира поради ниска мощност.

Състояние на индикаторите	Ниво на мощност
4 Постоянно включен	75%–100%
3 Постоянно включен	50%–75%
2 Постоянно включен	25%–50%
1 Постоянно включен	0%–25% (Моля, заредете продукта възможно най-скоро)

Функция за защита на сензора

Когато вграденият оптичен сензор засече препятствие отпред, яркостта на фенерчето автоматично ще намалее, за да предотврати прегряване и да удължи живота на фенерчето. Чувствителността на сензора може да се различава поради вариации в цвета и материала на препятствията.

- Когато фенерчето е в режим HIGH (ВИСОКА) или TURBO (ТУРБО), ако вграденият оптичен сензор засече препятствие отпред, яркостта автоматично ще намалее до 300 лумена. След като препятствието бъде отстранено, фенерчето ще се върне към предишното ниво на яркост.
- Когато фенерчето е в режим STROBE (СТРОБОС), ако вграденият оптичен сензор засече препятствие отпред, яркостта автоматично ще намалее до 1200 лумена. За да възстановите предишната яркост, просто активирайте отново функцията STROBE (СТРОБОСОС).
- **Изключено:**Когато фенерчето е включено с активирана функция за защита на сензора, натиснете кратко бутона за режим, за да я деактивирате. За да активирате отново тази функция, просто включете фенерчето отново.

Забележка:

1. Тази функция е налична само когато фенерчето е в режим HIGH, TURBO и STROBE.
2. Важно е предната лещa да се поддържа чиста, за да се гарантира правилното функциониране на вградения сензор с оптимална производителност.

ATR (Усъвършенствано регулиране на температурата)

Интегрираната ATR технология регулира изхода на MH12 Pro според работните условия и околната среда, за да поддържа оптимална производителност.

Предупреждения:

1. При използване на режим TURBO (3300 лумена), главата на фенерчето ще генерира огромно количество топлина. Не се препоръчва потребителите да използват режим TURBO за продължителен период от време, за да избегнат изгаряния.
2. ВНИМАНИЕ! Възможна опасна радиация! Не гледайте в светлината! Може да е опасно за очите ви.
3. НЕ покривайте и НЕ поставяйте предмети близо до горната част на продукта, за да предотвратите инциденти.
4. Продуктът ще генерира огромна топлина при продължителна работа. Моля, бъдете внимателни, когато го използвате, за да избегнете евентуални изгаряния.
5. Изхвърлете устройството/батериите в съответствие с приложимите местни закони и разпоредби.

Поддръжка

На всеки 6 месеца резбите трябва да се избърсват с чиста кърпа, последвана от тънък слой лубрикант на силиконова основа.

10x trade

Официален вносител за България:
10x Трейд ЕООД

София 1750
ул. „Петър Протич“, бл. 31
тел. 02 971 45 00
www.asante.bg